BM

Der Lärm- und Vibrationsblocker

elastisch
universell

Der BM ist ideal für Maschinen und Geräte, die eine sehr hohe Schwingungsdämpfung benötigen. Er beseitigt Lärmprobleme zuverlässig und zeigt sich zugleich hochbelastbar. Seine robuste Bauweise und seine Fähigkeit zur Schockaufnahme bis zu 5g ergänzen seine hervorragenden Isolationseigenschaften. Der BM ist auf Wunsch auch mit Abreißsicherung erhältlich.

Anwendungsbeispiele:

- Kältemaschinen
- Wärme-und Stromerzeuger
- Diesel-Generatoren
- Industriemaschinen

Perfekt für die Hochleistungsdämpfung:

- Belastungsspanne von 100 bis 2000 kg.
- Hohe Federwege.
- Geringe Eigenfrequenz.
- Der einfache Einbau erlaubt kostengünstige Konstruktionen.

STS Schwingungstechnik Schuster GmbH · Adam-Riese-Straße 7 · D-73529 Schwäbisch Gmünd · Germany
Telefon: +49 (0)7171-7983-0 · Fax: +49 (0)7171-7983-600 · E-Mail: info@sts-schwingungstechnik.de · **www.sts-schwingungstechnik.de**

Mit dem Ziel, unsere Produkte an den Stand der Technik anzupassen, behält sich die Firma STS Schwingungstechnik Schuster GmbH das Recht vor, in diesem Produktkatalog präsentierten Informationen ohne vorherige Benachrichtigung zu ändern.

© copyright 2013 STS Schwingungstechnik Schuster GmbH

BM

B BLUE Line (weich) G GREEN Line (mittel) R RED Line (hart) W WHITE Line (sehr hart)

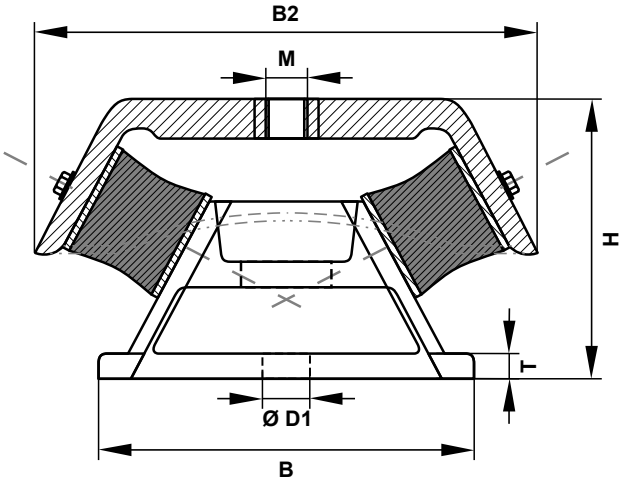

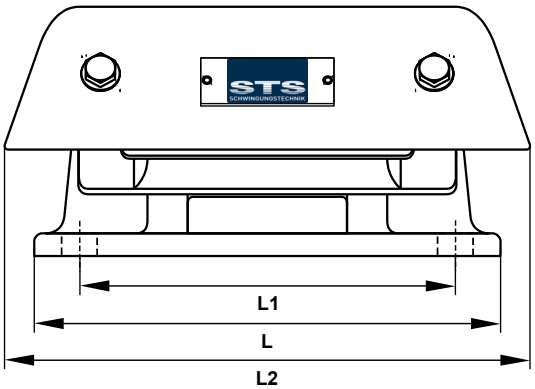

BM Belastungsdiagramm

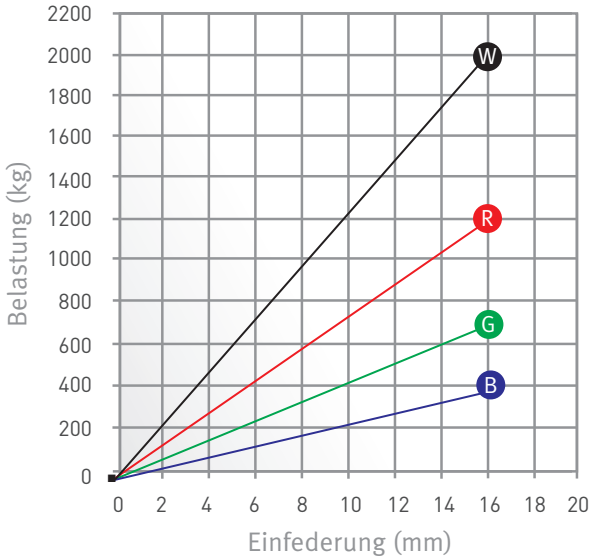

Technische Daten:

TYP	L	H	B	L1	L2	D1	T	B2	M	Art.-Nr. M-max. (kg)	Art.-Nr. M-max. (kg)	Art.-Nr. M-max. (kg)	Art.-Nr. M-max. (kg)	Gewicht (kg)
BM 3000	205	123	148	165	230	18	10	204	M-16	30140001 400	30140002 700	30140003 1200	30140004 2000	9,30
										BLUE Line (weich)	GREEN Line (mittel)	RED Line (hart)	WHITE Line (sehr hart)	

STS Schwingungstechnik Schuster GmbH · Adam-Riese-Straße 7 · D-73529 Schwäbisch Gmünd · Germany
Telefon: +49 (0)7171-7983-0 · Fax: +49 (0)7171-7983-600 · E-Mail: info@sts-schwingungstechnik.de · **www.sts-schwingungstechnik.de**

Mit dem Ziel, unsere Produkte an den Stand der Technik anzupassen, behält sich die Firma STS Schwingungstechnik Schuster GmbH das Recht vor, in diesem Produktkatalog präsentierten Informationen ohne vorherige Benachrichtigung zu ändern.

© copyright 2013 STS Schwingungstechnik Schuster GmbH