MF
Hochseegetestet

bewegung
hocheffizient
leichten Installation

Hohe Federsteife in vertikaler, seitlicher und horizontaler Bewegung, eine Belastungsspanne von 35 bis 1080 kg und dazu eine leichte Installation – der MF bringt alle Tugenden mit, die auf hoher See von einem Schwingungsdämpfer gefordert sind.
Die richtige Wahl für eine Vielzahl mobiler Anwendungen.

Anwendungsbeispiele:

- Offshore- Bereiche
- Binnenschifffahrt
- Kompressoren
- Generatoren
- Pumpen
- Industriemaschinen

Offshore-Leistung zahlt sich aus:

- Standhaft: Seine Bauform verhindert Verdrehungen.
- Gut geschützt gegen Umwelteinflüsse.
- Die spezielle Anti-Korrosions-Beschichtung (Chrom-6 frei) trotzt Wind und Wetter.
- Bestens geeignet für den Nassbereich.
- Belastungsspanne von 35 bis 1080 kg.
- Ideal im mobilen Bereich dank Abreißsicherung (bis 6 g).

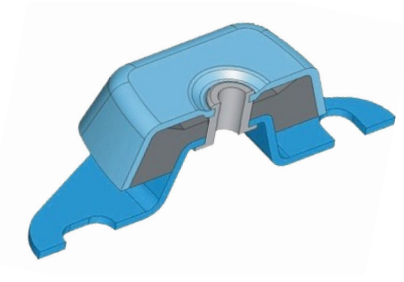

STS Schwingungstechnik Schuster GmbH · Adam-Riese-Straße 7 · D-73529 Schwäbisch Gmünd · Germany
Telefon: +49 (0)7171-7983-0 · Fax: +49 (0)7171-7983-600 · E-Mail: info@sts-schwingungstechnik.de · **www.sts-schwingungstechnik.de**

Mit dem Ziel, unsere Produkte an den Stand der Technik anzupassen, behält sich die Firma STS Schwingungstechnik Schuster GmbH das Recht vor, in diesem Produktkatalog präsentierten Informationen ohne vorherige Benachrichtigung zu ändern.

© copyright 2013 STS Schwingungstechnik Schuster GmbH

MF

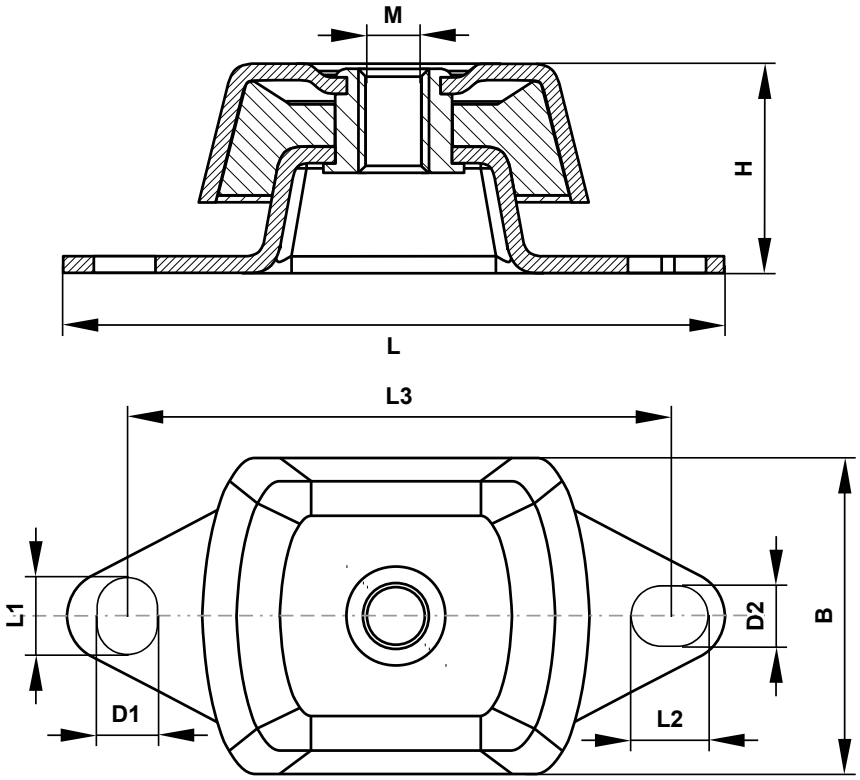

Technische Daten:

TYP	L	H	B	L3	D1	L1	D2	L2	M	Art.-Nr. M-max. (kg)	Art.-Nr. M-max. (kg)	Art.-Nr. M-max. (kg)	Art.-Nr. M-max. (kg)	Gewicht (kg)
MF 60	120	38	60	100	11	14	11	14	M-12	136001 50	136003 70	136004 110	136005 135	0,40
MF 75	183	50	75	137	13	30	13	22	M-16	136021 120	136023 160	136024 210	136025 350	0,86
MF 110	228	68	112	182	18	34	18	26	M-20	136041 350	136042 490	136043 700	136044 1080	2,25
										BLUE Line (weich)	GREEN Line (mittel)	RED Line (hart)	WHITE Line (sehr hart)	

STS Schwingungstechnik Schuster GmbH · Adam-Riese-Straße 7 · D-73529 Schwäbisch Gmünd · Germany
Telefon: +49 (0)7171-7983-0 · Fax: +49 (0)7171-7983-600 · E-Mail: info@sts-schwingungstechnik.de · **www.sts-schwingungstechnik.de**

Mit dem Ziel, unsere Produkte an den Stand der Technik anzupassen, behält sich die Firma STS Schwingungstechnik Schuster GmbH das Recht vor, in diesem Produktkatalog präsentierten Informationen ohne vorherige Benachrichtigung zu ändern.

© copyright 2013 STS Schwingungstechnik Schuster GmbH

MF

Belastungsdiagramm

B BLUE Line (weich) G GREEN Line (mittel) R RED Line (hart) W WHITE Line (sehr hart)

MF 60

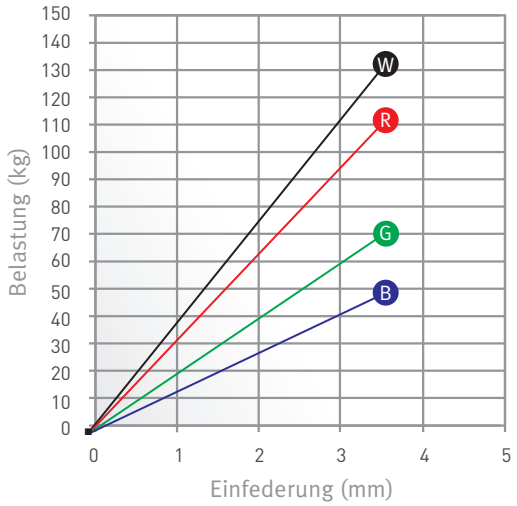

MF 75

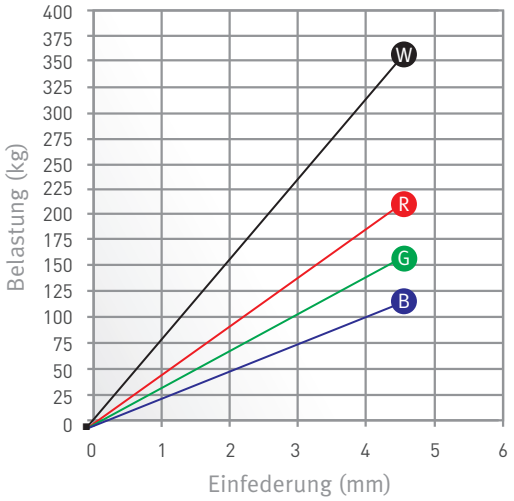

MF 110

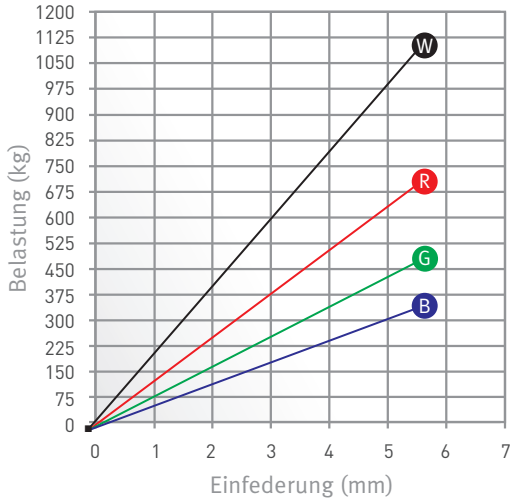

STS Schwingungstechnik Schuster GmbH · Adam-Riese-Straße 7 · D-73529 Schwäbisch Gmünd · Germany
Telefon: +49 (0)7171-7983-0 · Fax: +49 (0)7171-7983-600 · E-Mail: info@sts-schwingungstechnik.de · **www.sts-schwingungstechnik.de**

Mit dem Ziel, unsere Produkte an den Stand der Technik anzupassen, behält sich die Firma STS Schwingungstechnik Schuster GmbH das Recht vor, in diesem Produktkatalog präsentierten Informationen ohne vorherige Benachrichtigung zu ändern.

© copyright 2013 STS Schwingungstechnik Schuster GmbH