MFH-S

Standfest ohne Schraube und Bohrung

pflegeleicht
sichere Halt
problemlos

Eine Maschine soll sicher installiert werden, aber eine Bohrung in die Bodenplatte kommt nicht in Frage? Der Maschinenfuß MFH-S bietet trotzdem zuverlässigen Halt. Dank seiner rutschfesten Gummisohle haftet er selbständig auf dem Untergrund.

Der MFH-S ist flexibel und mühelos zu montieren. Er ist ruckzuck ausgetauscht, höhenverstellbar und durch seine Materialeigenschaften vor schädlichen äußeren Einflüssen bestens geschützt.

Rutschsicher, flexibel, robust und anpassungsfähig:

- Höhenverstellung des Dämpfers ermöglicht genaue Ausrichtung der Maschine.
- Einfache, benutzerfreundliche Montage.
- Problemloses Einstellen von Maschinen.
- Große Belastungsspanne.

Anwendungsbeispiele:

- Schleifmaschinen
- Fräsmaschinen
- Schneidmaschinen
- Drehmaschinen
- Pressen / Scheren
- Werkzeugmaschinen

STS Schwingungstechnik Schuster GmbH · Adam-Riese-Straße 7 · D-73529 Schwäbisch Gmünd · Germany
Telefon: +49 (0)7171-7983-0 · Fax: +49 (0)7171-7983-600 · E-Mail: info@sts-schwingungstechnik.de · **www.sts-schwingungstechnik.de**

Mit dem Ziel, unsere Produkte an den Stand der Technik anzupassen, behält sich die Firma STS Schwingungstechnik Schuster GmbH das Recht vor, in diesem Produktkatalog präsentierten Informationen ohne vorherige Benachrichtigung zu ändern.

© copyright 2013 STS Schwingungstechnik Schuster GmbH

MFH-S

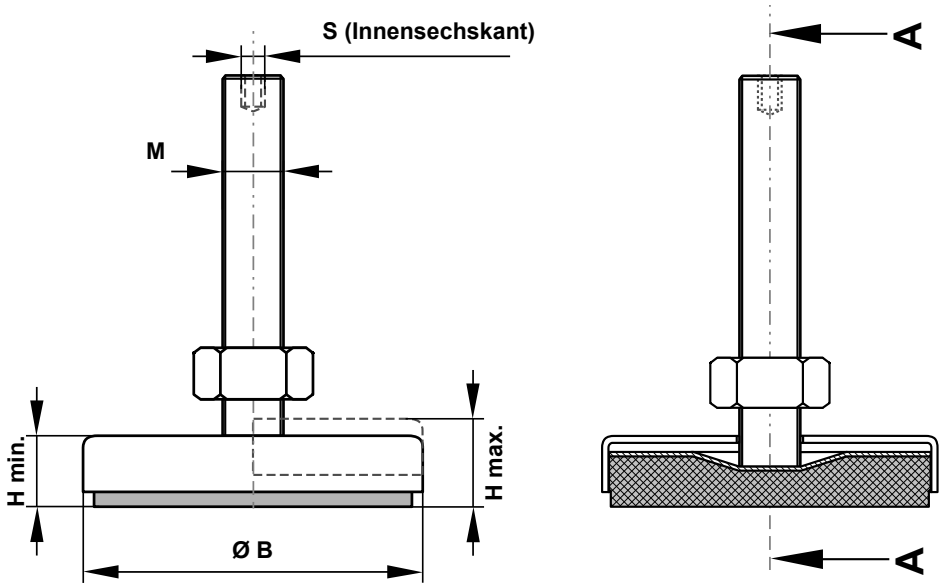

Technische Daten:

TYP	B (mm)	H-min (mm)	H-max (mm)	S	M	Art.-Nr. M - max. (kg)
MFH-S 500	81,0	25,0	30,0	-	M - 12	142015 600
MFH-S 600	108,0	29,0	33,0	8	M - 16	142007 600
MFH-S 900	108,0	29,0	33,0	8	M - 16	142008 900
MFH-S 1200	108,0	29,0	33,0	8	M - 16	142009 1200
MFH-S 1500	152,0	35,0	41,0	10	M - 20	142010 1500
MFH-S 2100	152,0	35,0	41,0	10	M - 20	142011 2100
MFH-S 3000	152,0	35,0	41,0	10	M - 20	142012 3000
MFH-S 6000	205,0	44,0	59,0	-	M - 24	142013 6000

Weitere Ausführungen / Längen auf Anfrage !

STS Schwingungstechnik Schuster GmbH · Adam-Riese-Straße 7 · D-73529 Schwäbisch Gmünd · Germany
Telefon: +49 (0)7171-7983-0 · Fax: +49 (0)7171-7983-600 · E-Mail: info@sts-schwingungstechnik.de · **www.sts-schwingungstechnik.de**

Mit dem Ziel, unsere Produkte an den Stand der Technik anzupassen, behält sich die Firma STS Schwingungstechnik Schuster GmbH das Recht vor, in diesem Produktkatalog präsentierten Informationen ohne vorherige Benachrichtigung zu ändern.

© copyright 2013 STS Schwingungstechnik Schuster GmbH