STC
Outdoor- Spezialist

überzeugt
individuelle Ansprüche
zuverlässige

Nutzfahrzeuge verlangen Schwingungsdämpfern eine ganze Menge ab: Der abreißsichere STC lässt sich von hohen Druck, Schub- oder Zugbelastungen auf hartem Gelände nicht beeindrucken und überzeugt durch zuverlässige Schwingungs-isolation und stabiles Federungsverhalten. Auch extremen Temperaturen und rauem Wetter hält er problemlos stand.

Ideal für mobile Anwendungen:

- Landwirtschaftliche Nutzgeräte
- Militärfahrzeuge
- Offroad- Anlagen
- Transportmaschinen
- Industriemaschinen

Weitere Produktvorteile:

- Belastung von 6 bis 1000 kg.
- Verzinkter Stahl für Metallteile, Chloropren oder hoch gedämpftes Silikon (HDS) für Elastomerkomponenten.
- Beständig gegen Öl, Kraftstoff und Ozon sowie große Temperaturschwankungen (von -30°C bis +80°C).
- Extreme Temperaturstabilität (von -50°C bis +150°C) bei der HDS-Version.
- Auf Wunsch Anfertigung mit Werkstoffen wie Aluminium, Edelstahl und Sonderelastomeren.
- Individuelle Beratung bei schwierigen Anwendungen.

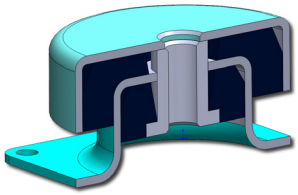

STS Schwingungstechnik Schuster GmbH · Adam-Riese-Straße 7 · D-73529 Schwäbisch Gmünd · Germany
Telefon: +49 (0)7171-7983-0 · Fax: +49 (0)7171-7983-600 · E-Mail: info@sts-schwingungstechnik.de · **www.sts-schwingungstechnik.de**

Mit dem Ziel, unsere Produkte an den Stand der Technik anzupassen, behält sich die Firma STS Schwingungstechnik Schuster GmbH das Recht vor, in diesem Produktkatalog präsentierten Informationen ohne vorherige Benachrichtigung zu ändern.

© copyright 2013 STS Schwingungstechnik Schuster GmbH

STC

B BLUE Line (weich) G GREEN Line (mittel) R RED Line (hart) W WHITE Line (sehr hart)

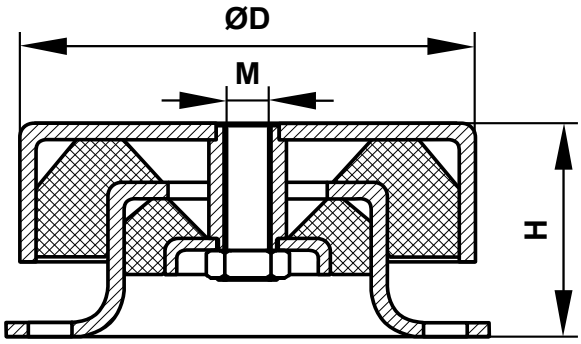

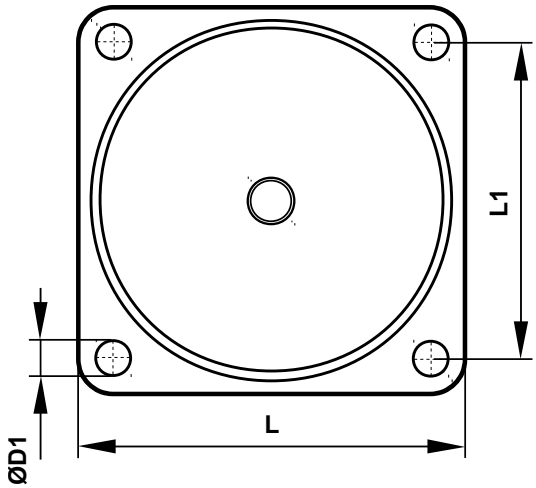

Technische Daten:

TYP	D	H	L	L1	D1	M	Art.-Nr. M-max. (kg)	Art.-Nr. M-max. (kg)	Art.-Nr. M-max. (kg)	Art.-Nr. M-max. (kg)	Gewicht (kg)
STC 60	58	29	60	50	5,5	M-6 M-8	186040 16	186055 35	186075 60	186057 100	0,20
STC 75	76	38	76	64	6,5	M-10 M-12	187540 60	187555 90	187565 140	187575 200	0,45
STC 125	123	62	133	108	12	M-16	1812540 210	1812555 350	1812565 500	1812575 750	1,80
							BLUE Line (weich)	GREEN Line (mittel)	RED Line (hart)	WHITE Line (sehr hart)	

STS Schwingungstechnik Schuster GmbH · Adam-Riese-Straße 7 · D-73529 Schwäbisch Gmünd · Germany
Telefon: +49 (0)7171-7983-0 · Fax: +49 (0)7171-7983-600 · E-Mail: info@sts-schwingungstechnik.de · **www.sts-schwingungstechnik.de**

Mit dem Ziel, unsere Produkte an den Stand der Technik anzupassen, behält sich die Firma STS Schwingungstechnik Schuster GmbH das Recht vor, in diesem Produktkatalog präsentierten Informationen ohne vorherige Benachrichtigung zu ändern.

© copyright 2013 STS Schwingungstechnik Schuster GmbH