THD

Das kompakte Allroundtalent

hervorragende
dynamisch
Stabilität

Seine Vielseitigkeit teilt der THD mit dem TN und dem TW. Bei Druck- und Zugbeanspruchung spielt er seine hohe Steifigkeit und seine horizontale Stabilität souverän aus. Während der hohe Dämpfungsfaktor gerade bei kleineren Dieselmotoren mit einem, zwei oder drei Zylindern hervorragende Ergebnisse liefert.

Präzision selbst bei rauen Bedingungen:

- Sehr gute Kombination zwischen Druck- und Schubbeanspruchung durch speziellen Gummiquerschnitt.
- Belastungsspanne von 35 bis 130 kg.
- Auch im Nassbereich einsetzbar durch spezielle Anti-Korrosions- Beschichtung (Chrom- 6 frei) gegen schädliche Umweltfaktoren.
- Schmutzblocker: Die gewölbte Kuppel des Oberteils verhindert Öl- und Schmierstoffablagerungen.
- Beständig: Durch die Abreißsicherung (bis 6 g) wird er zum zuverlässigen Hilfsmittel im maritimen und mobilen Bereich.

Vielseitig verwendbar:

- Verbrennungsmotoren
- Waschmaschinen
- Pumpen
- Notstromaggregate
- Industrie- und Schiffsgeneratoreinheiten

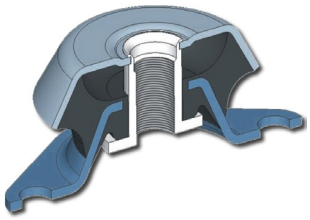

STS Schwingungstechnik Schuster GmbH · Adam-Riese-Straße 7 · D-73529 Schwäbisch Gmünd · Germany
Telefon: +49 (0)7171-7983-0 · Fax: +49 (0)7171-7983-600 · E-Mail: info@sts-schwingungstechnik.de · **www.sts-schwingungstechnik.de**

Mit dem Ziel, unsere Produkte an den Stand der Technik anzupassen, behält sich die Firma STS Schwingungstechnik Schuster GmbH das Recht vor, in diesem Produktkatalog präsentierten Informationen ohne vorherige Benachrichtigung zu ändern.

© copyright 2013 STS Schwingungstechnik Schuster GmbH

THD

Belastungsdiagramm

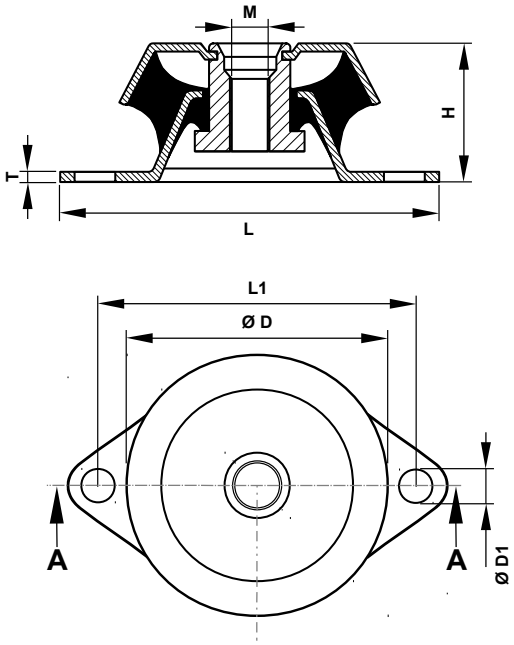

THD - Federweg

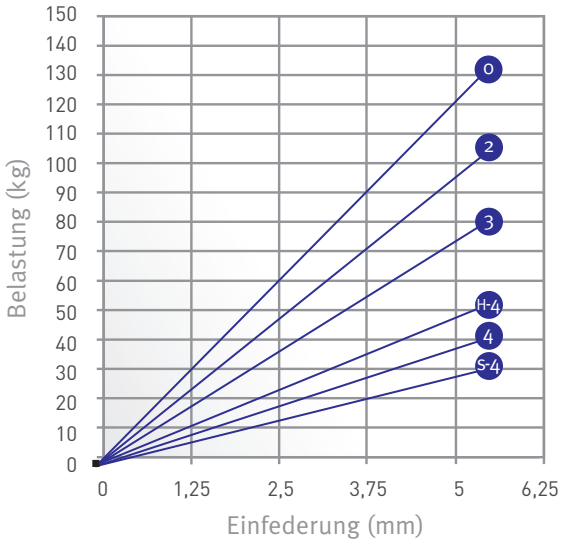

Technische Daten:

TYP	D	H	L	L1	T	D1	Art.-Nr. M-max. (kg) M-10	Art.-Nr. M-max. (kg) M-12	Gewicht (kg)
THD 0	64	34	93	76	2,5	9,5	135217 130	135210 130	0,23
THD 2	64	34	93	76	2,5	9,5	135219 105	135212 105	0,23
THD 3	64	34	93	76	2,5	9,5	135220 80	135213 80	0,23
THD 4	64	34	93	76	2,5	9,5	135225 40	135226 40	0,23
THD-S4*	87	50	120	91	3,0	11	–	135299 35	0,44
THD-H4*	87	50	120	91	3,0	11	–	135300 50	0,44

* Erhältlich auf Anfrage!

STS Schwingungstechnik Schuster GmbH · Adam-Riese-Straße 7 · D-73529 Schwäbisch Gmünd · Germany
Telefon: +49 (0)7171-7983-0 · Fax: +49 (0)7171-7983-600 · E-Mail: info@sts-schwingungstechnik.de · **www.sts-schwingungstechnik.de**

Mit dem Ziel, unsere Produkte an den Stand der Technik anzupassen, behält sich die Firma STS Schwingungstechnik Schuster GmbH das Recht vor, in diesem Produktkatalog präsentierten Informationen ohne vorherige Benachrichtigung zu ändern.

© copyright 2013 STS Schwingungstechnik Schuster GmbH